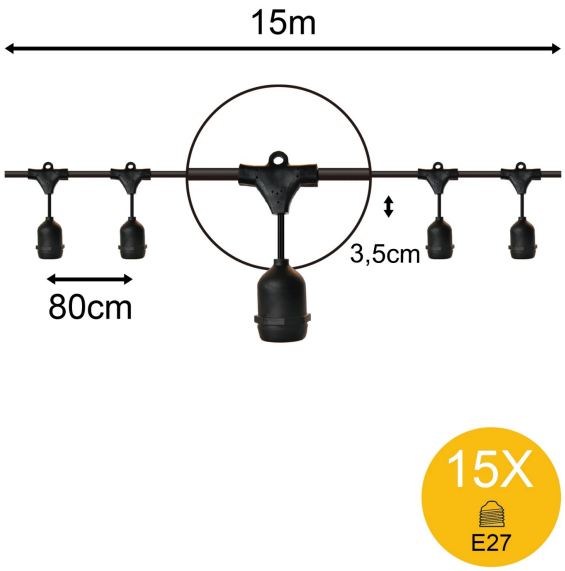

Light String Pendel 15M 15x E27 IP44

Artikelnummer: 143417

BAI Pendel Prikkabel 15m Zwart met 15 hangende E27 fittingen - Max 25W per fitting - IP44 - CLII - H07RN-F 2x1.5mm² - Koppelbaar - Lamphouders en lampen dienen naar beneden te wijzen

Speelse lichtkabel (prikkabel) van 15M, kant en klaar met 15 E27 fittingen (afstand ± 0.8m), stekker, contrastekker en eindkap. De 15 snoertjes tussen kabel en fittingen zijn zo'n 35mm. Zonder lampen. Ideaal voor feestdagen, op festivals, terrassen, biergarten, amusementsparken of voor andere feestelijke aankledingen. In combinatie te gebruiken met de Bailey Party Bulbs en Led Filament Safe lampen. De maximale belasting (ook bij het verlengen van de Light String) met LED is 350W. Houd hiermee rekening met de keuze van de LED lamp.

Algemene classificatie data

ETIM Groep	Verlichtingsarmaturen
ETIM klasse	Feestverlichting
Productnaam	Light String Pendel 15M 15x E27 IP44
Merk	Bailey
Product Series	Party light string
Product Type	15M E27

Alle rechten voorbehouden. Wij behouden ons het recht voor om ontwerpen en technische specificaties van onze producten te wijzigen.

Classificatie Attributen

Totale lengte [m]	15
Aantal lichtpunten	15
Beschermingsgraad (IP)	IP44
Model	Prikkabelset
Lamptype	LED uitwisselbaar
Met lichtbron	Nee
Kleur	Zwart
Koppelbaar	Ja
Geschikt voor buitengebruik	Ja
Spanningstype	AC
Nom. spanning [V]	220 - 240
Aansluitvermogen [W]	25
Met stroombrug	Nee
Voorschakelapparaat	Niet noodzakelijk
Verwisselbare voorschakelapparatuur	Nee
Constante lichtstroom regeling	Nee
Beschermingsklasse volgens IEC 61140	II
Lichtkleur	Overig
Hoogte/diepte [mm]	35
Diameter [mm]	8.8
Soort bedrading	Eindig
Aantal polen	2
Geleiderdoorsnede [mm²]	1.5
Aansluitwijze	Overig
Type voeding	Netvoeding

Alternatieve artikelen

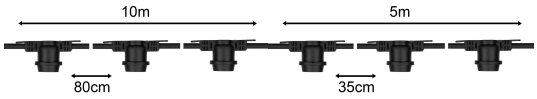



141336
Light String 10M 10x E27 IP44

141954
Light String 5M 10x E27 IP44

Bijbehorende artikelen

Alle rechten voorbehouden. Wij behouden ons het recht voor om ontwerpen en technische specificaties van onze producten te wijzigen.

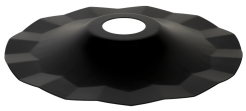

145417

Mini-shade voor Pendelarmatuur 190 Zwart



143753

EcoPack 5st LED Party Kogel G45 E27 1W Multi-Kleur PC

Alle rechten voorbehouden. Wij behouden ons het recht voor om ontwerpen en technische specificaties van onze producten te wijzigen.